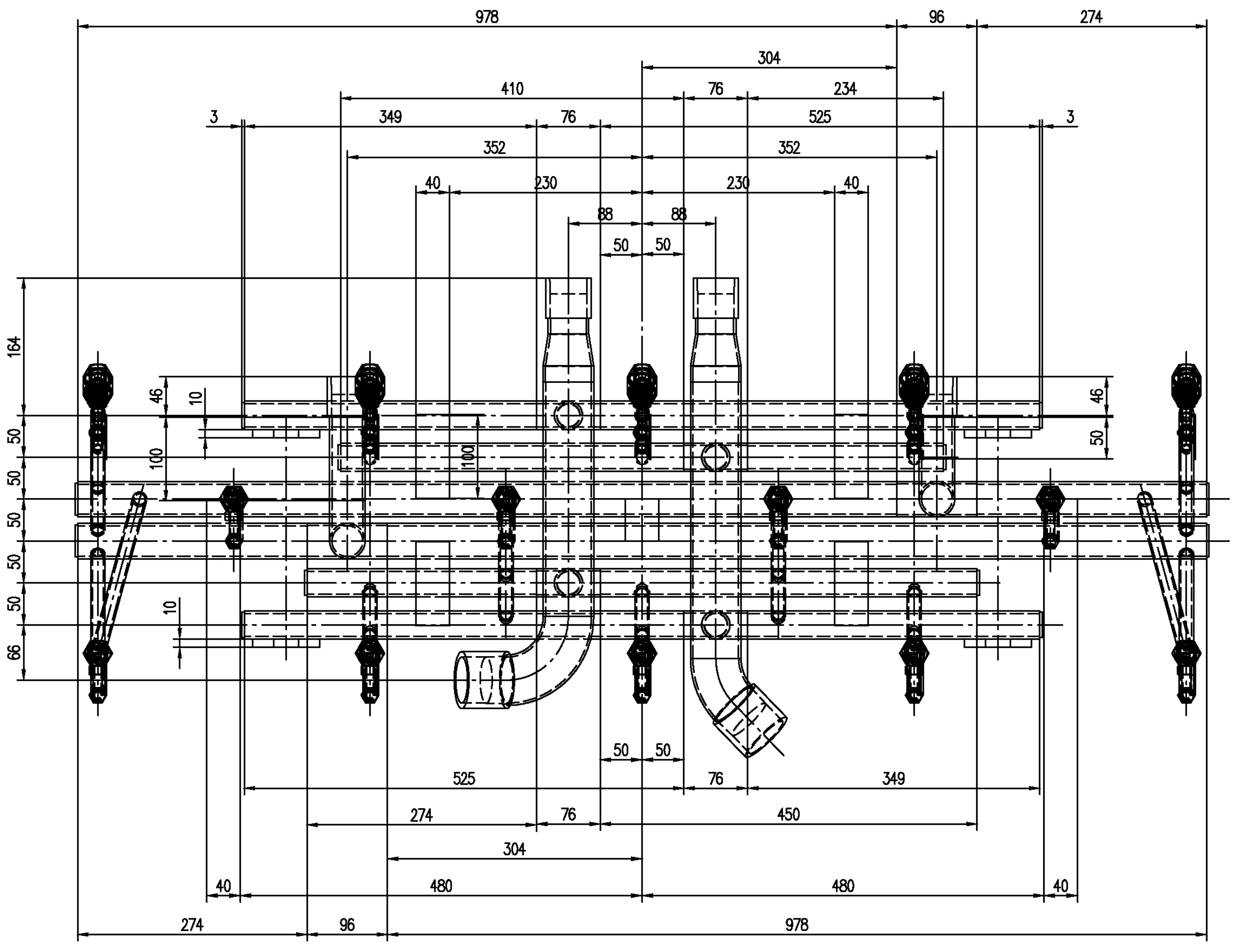
978
96
274
410
304
76
234
3
349
352
525
230
40
88
50
164
46
10
100
66
X
274
480
450

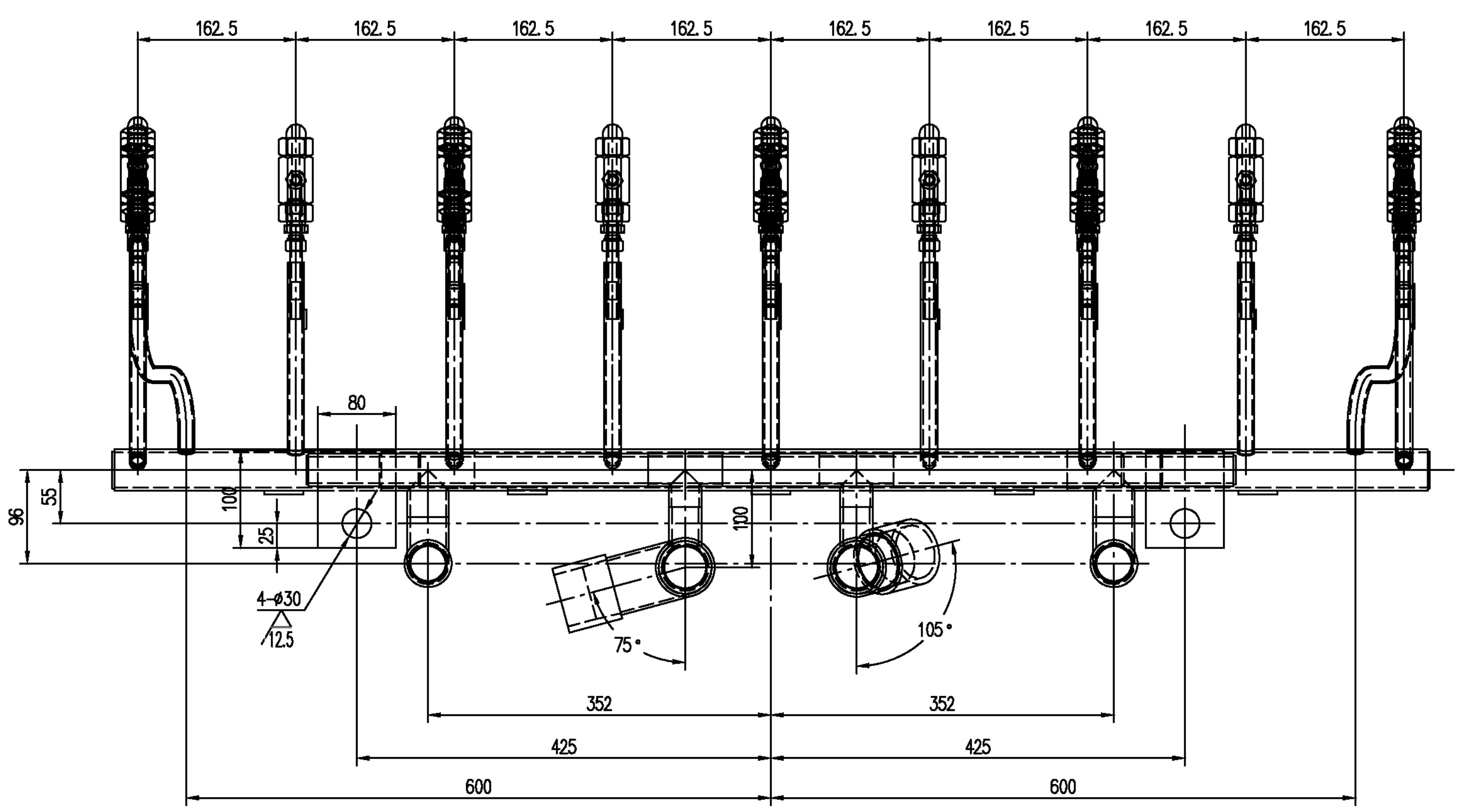
162.5
80
96
55
100
25
4-ø30
12.5
75°
105°
352
425
600

喷嘴排列布置图

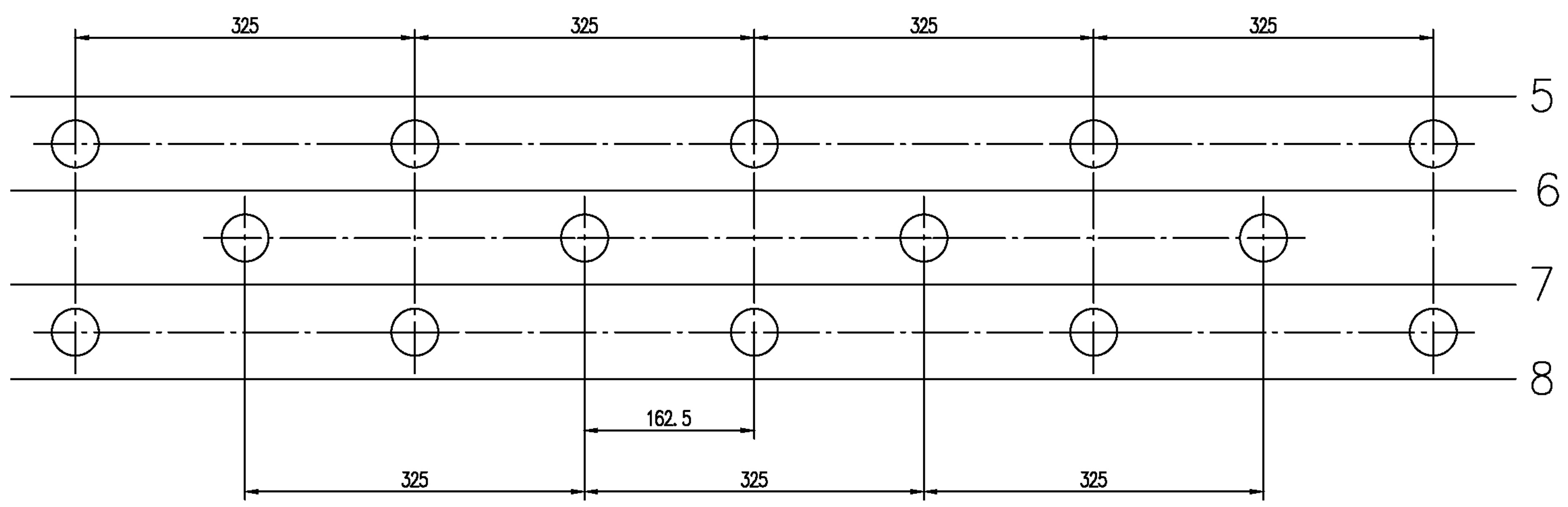
325
162.5
5
6
7
8

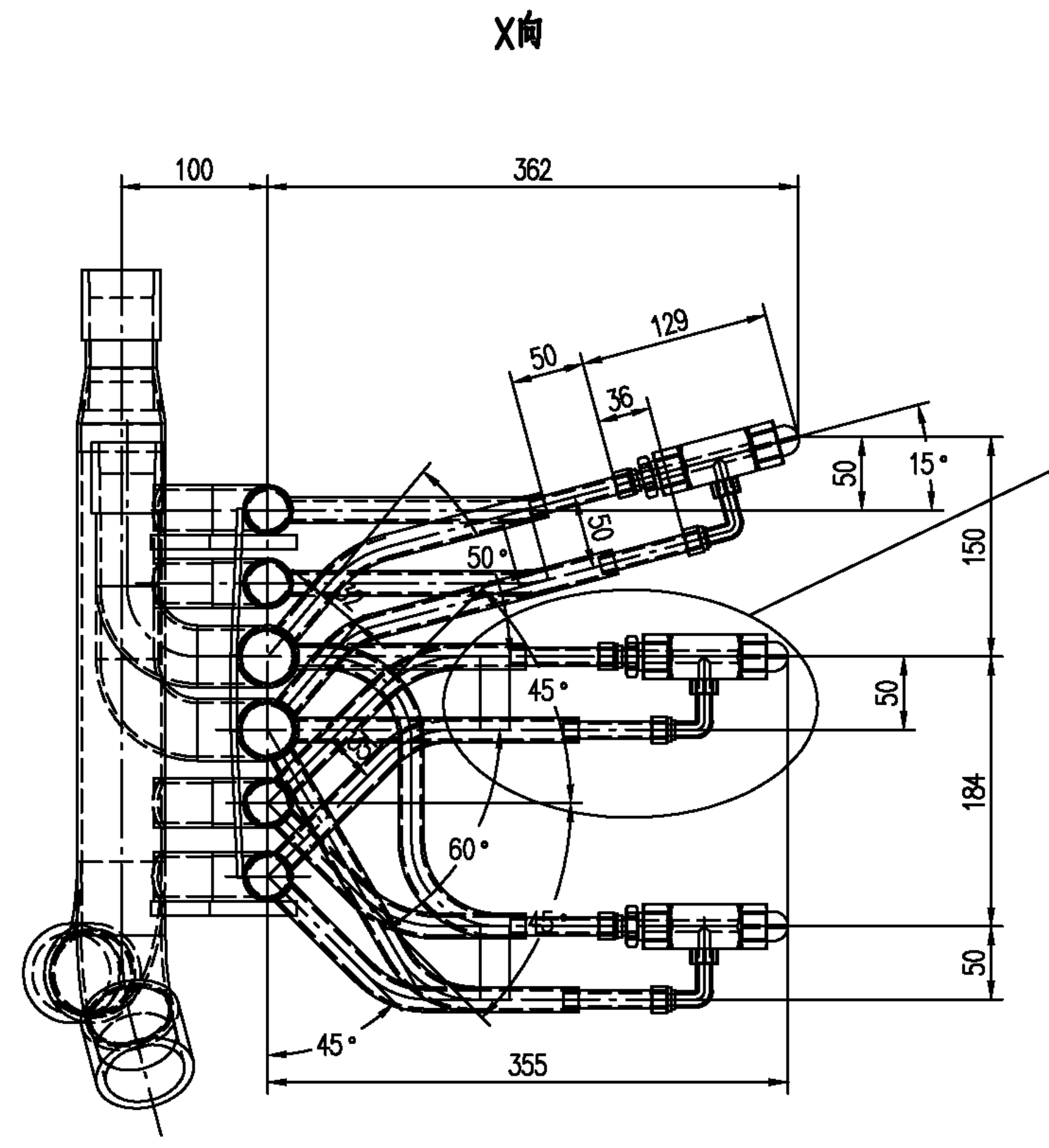
X向
100
362
129
50
36
15°
W
150
45°
60°
184
45°
355

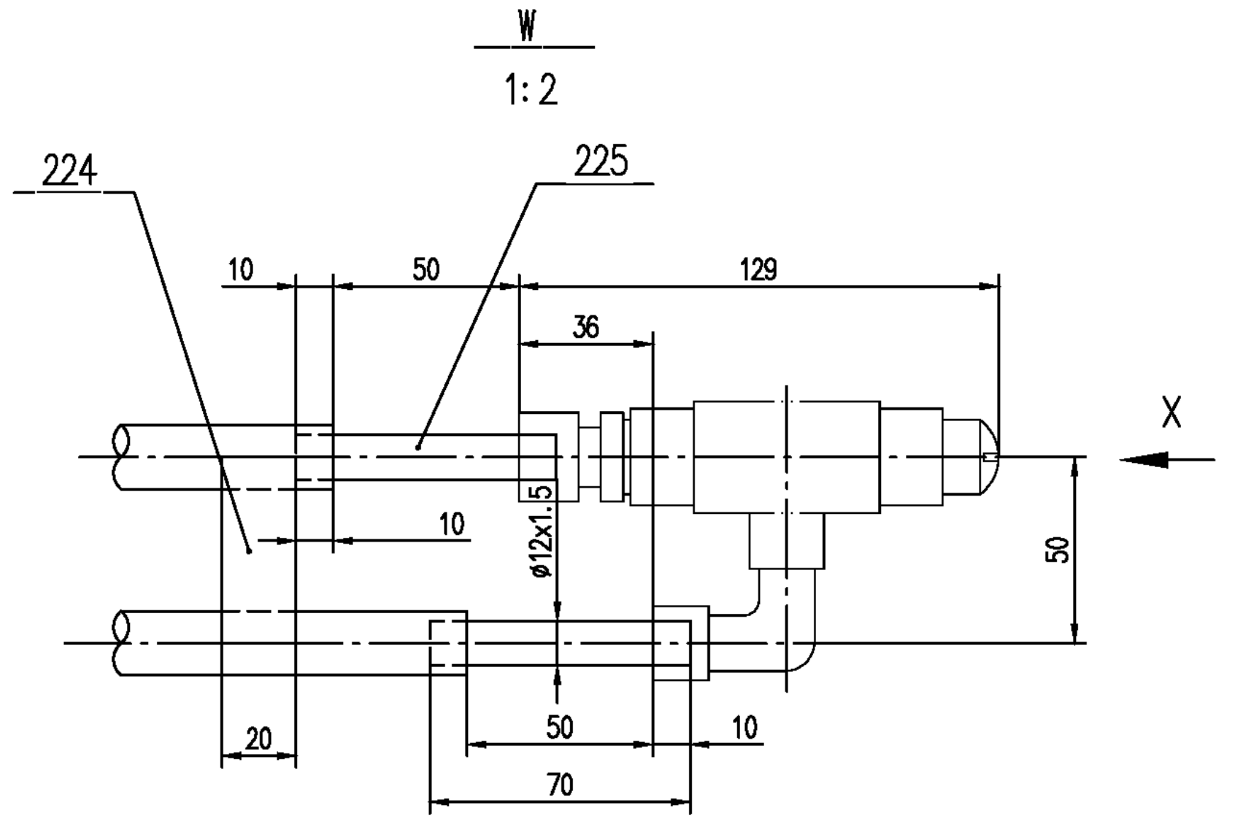
W
1:2
224
225
10
50
36
129
ø12x1.5
X
20
70

技术要求

1. 下料周边 $\overset{50}{\bigtriangledown}$；未注钻孔 $\overset{25}{\bigtriangledown}$；
2. 全部焊缝均为连续角焊缝，焊角高为1～4mm.
3. 焊后将所有焊接管件的焊瘤，焊渣清理干净，
   用压缩空气吹除管中切屑，氧化铁皮和其它杂物.

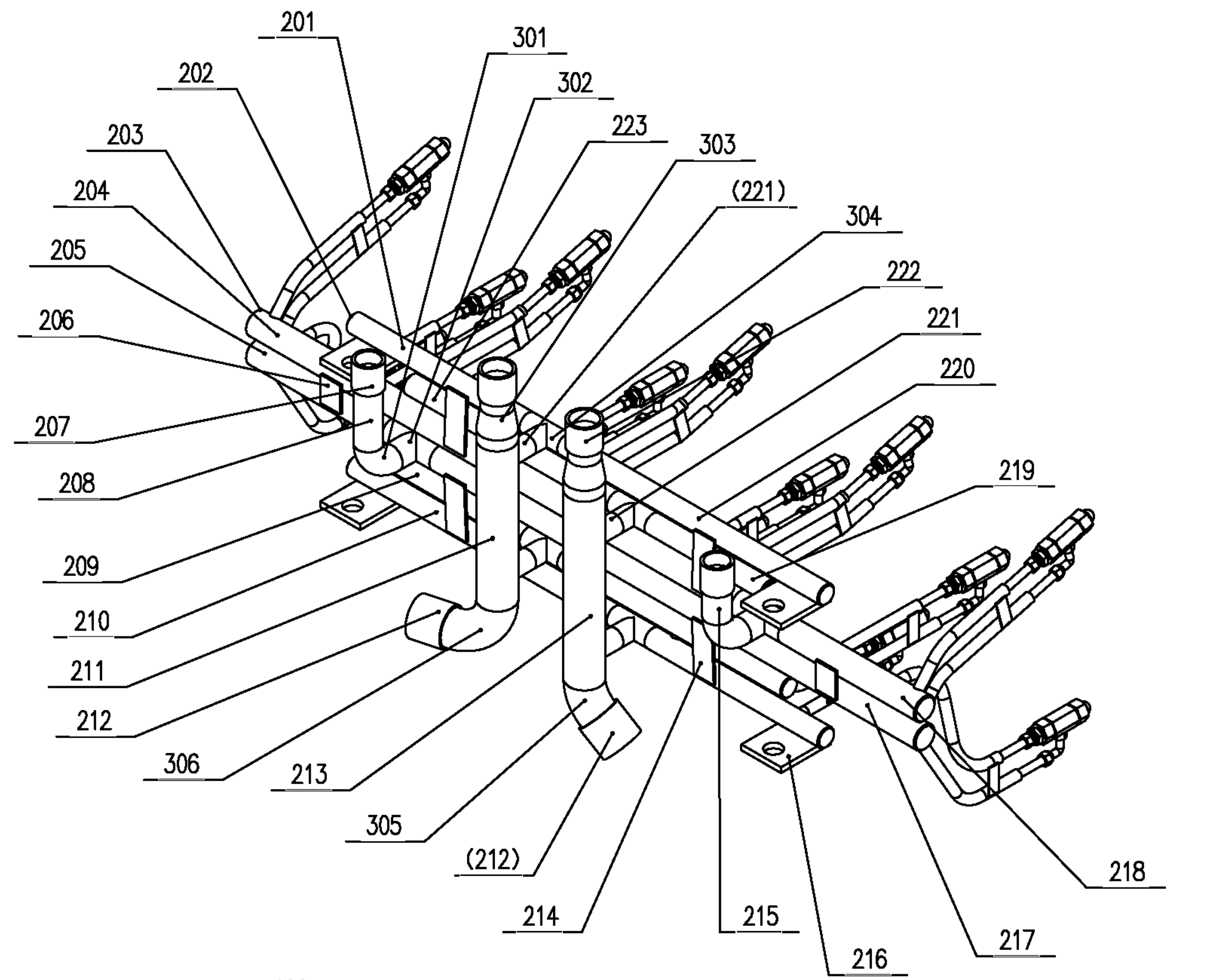
201
202
203
204
205
206
207
208
209
210
211
212
306
213
305
(212)
214
215
216
217
218
219
220
221
222
304
(221)
303
223
302
301

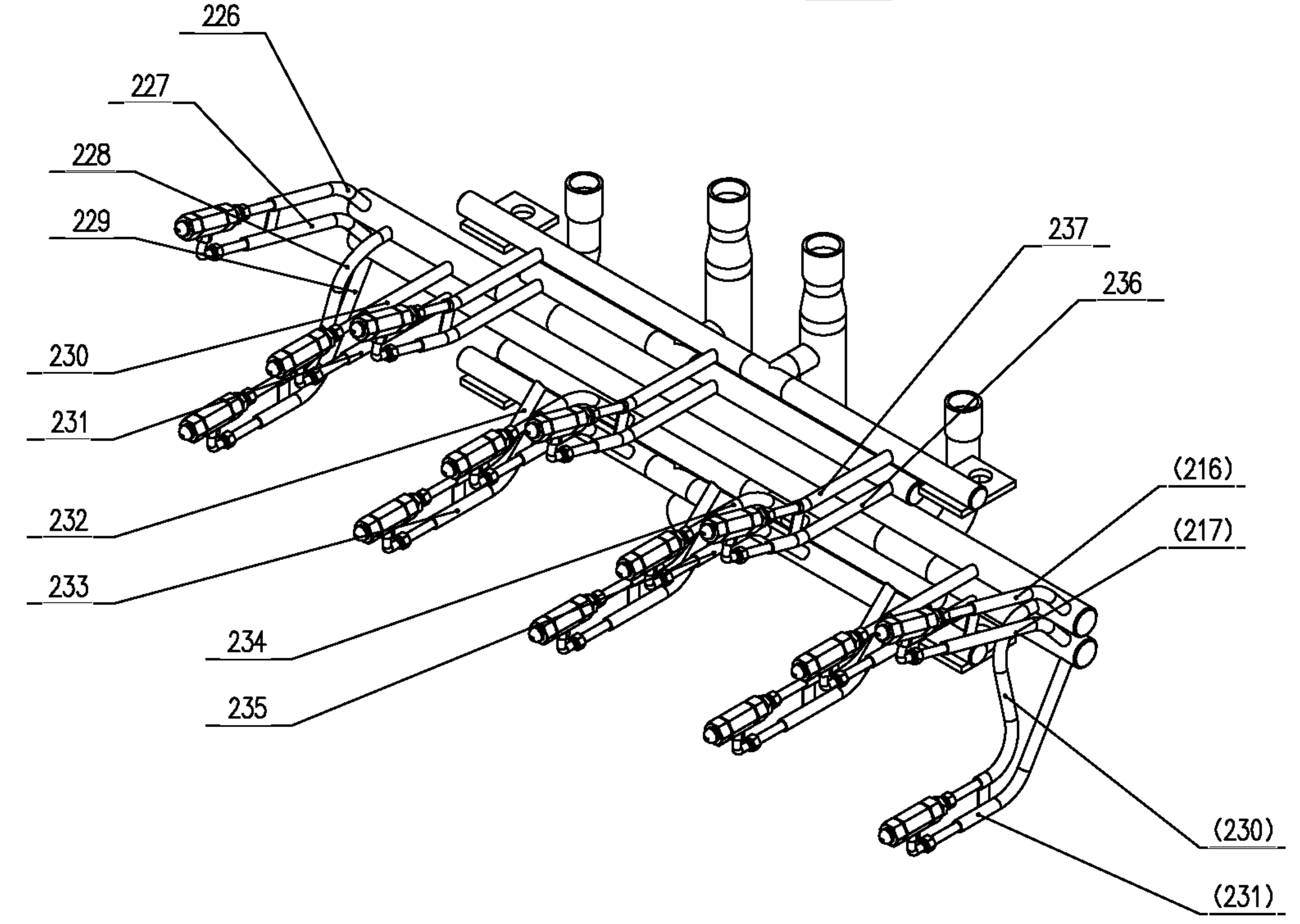
226
227
228
229
230
231
232
233
234
235
237
236
(216)
(217)
(230)
(231)

序号	代号	名称	数量	材料	单质量 kg	总质量 kg	附注
306	GB/T12459-2017	弯头 90E(L) 50-Sch40	1	06Cr19Ni10	-	0.47	
305	GB/T12459-2017	弯头 45E(L) 50-Sch40	1	06Cr19Ni10	-	0.24	
304	GB/T12459-2017	等径三通 DN25-Sch40	4	06Cr19Ni10	0.2	0.8	
303	GB/T12459-2017	异径接头 90E(L)R 50X40-Sch40	2	06Cr19Ni10	0.27	0.54	
302	GB/T12459-2017	等径三通 DN32-Sch40	2	06Cr19Ni10	0.33	0.66	
301	GB/T12459-2017	弯头 90E(L) 32-Sch40	2	06Cr19Ni10	0.21	0.42	
236	GB/T14976-2012	钢管 ø17X2-228	3	06Cr19Ni10	0.17	0.51	
236	GB/T14976-2012	钢管 ø17X2-178	3	06Cr19Ni10	0.13	0.39	
235	GB/T14976-2012	钢管 ø17X2-237	2	06Cr19Ni10	0.18	0.36	
234	GB/T14976-2012	钢管 ø17X2-201	2	06Cr19Ni10	0.15	0.30	
233	GB/T14976-2012	钢管 ø17X2-230	3	06Cr19Ni10	0.17	0.51	
232	GB/T14976-2012	钢管 ø17X2-208	3	06Cr19Ni10	0.15	0.45	
231	GB/T14976-2012	钢管 ø17X2-197	2	06Cr19Ni10	0.15	0.30	
230	GB/T14976-2012	钢管 ø17X2-161	2	06Cr19Ni10	0.12	0.24	
229	GB/T14976-2012	钢管 ø17X2-297	2	06Cr19Ni10	0.22	0.44	
228	GB/T14976-2012	钢管 ø17X2-300	2	06Cr19Ni10	0.22	0.44	
227	GB/T14976-2012	钢管 ø17X2-258	2	06Cr19Ni10	0.19	0.38	
226	GB/T14976-2012	钢管 ø17X2-210	2	06Cr19Ni10	0.15	0.30	
225	GB/T14976-2012	钢管 ø12X1.5-70	28	06Cr19Ni10	0.03	0.84	外径公差±0.15
224		钢板 2X20X50	14	Q235-B	0.02	0.28	
223	GB/T14976-2012	钢管 ø34X3.2-410	1	06Cr19Ni10	-	1.0	
222	GB/T14976-2012	管接头 DN40	2	06Cr19Ni10	0.3	0.9	
221	GB/T14976-2012	钢管 ø34X3.2-44	4	06Cr19Ni10	0.11	0.44	
220	GB/T14976-2012	钢管 ø34X3.2-525	1	06Cr19Ni10	-	1.28	
219	GB/T14976-2012	钢管 ø34X3.2-234	1	06Cr19Ni10	-	0.57	
218	GB/T14976-2012	钢管 ø42X3.5-274	1	06Cr19Ni10	-	0.9	
217	GB/T14976-2012	钢管 ø42X3.5-978	1	06Cr19Ni10	-	3.2	
216		钢板 10X80X100	4	Q235-B	0.6	2.4	
215	GB/T14976-2012	钢管 ø42X3.5-50	1	06Cr19Ni10	-	0.17	
214		钢板 4X40X100	4	Q235-B	0.13	0.52	
213	GB/T14976-2012	钢管 ø60X5-330	1	06Cr19Ni10	-	1.35	
212	GB/T14976-2012	管接头 DN50	2	06Cr19Ni10	0.53	1.06	
211	GB/T14976-2012	钢管 ø60X5-280	1	06Cr19Ni10	-	1.14	
210	GB/T14976-2012	钢管 ø34X3.2-450	1	06Cr19Ni10	-	1.09	
209	GB/T14976-2012	钢管 ø34X3.2-274	1	06Cr19Ni10	-	0.67	
208	GB/T14976-2012	钢管 ø42X3.5-100	1	06Cr19Ni10	-	0.34	
207	GB/T14976-2012	管接头 DN32	2	06Cr19Ni10	0.27	0.54	
206		钢板 4X40X50	3	Q235-B	0.06	0.18	
205	GB/T14976-2012	钢管 ø42X3.5-274	1	06Cr19Ni10	-	0.9	
204	GB/T14976-2012	钢管 ø42X3.5-978	1	06Cr19Ni10	-	3.2	
203		钢板 ø50X3	4	06Cr19Ni10	0.02	0.08	
202		钢板 ø30X3	8	06Cr19Ni10	0.01	0.08	
201	GB/T14976-2012	钢管 ø34X3.2-349	1	06Cr19Ni10	-	0.8	

明细表（表内数量系一套之数） 总质量: 32 kg

本文件知识产权属于我公司，未经我们书面许可，不得复制、不得用于本项目之外、不得以任何方式提供给第三方。

This document is property of WISDRI and shall neither be reproduced nor communicated to third parties in any way, nor utilized for own purposes, particularly for the execution of what is represented on it, without our written authorization.

证书编号:A142008293

室审	王朝盈	王朝盈	专业	冶金设备
审核	宁曙光	宁曙光	设计阶段	施工图
设计	吴娜吒	吴娜吒	比例	1:5
制图	吴娜吒	吴娜吒	保管号	

2区外弧喷淋集管(2)

中冶南方连铸技术工程有限责任公司
出图专用章
中冶南方连铸
冶金行业(金属材料工程、金属冶炼工程)专业甲级
证书号: A142008293 有效期至2028年12月28日

图号: JQG0224J0—GBS31a03.1-.10-5

种类

日期	2024.08	页次	1+	修改号	

联系电话:

图幅: 1 A1

修改号/Rev	0	a	b	c	d	e	f
修改人/Modified by							
日期/Date							

各专业会签
Approved by